HAVO Group
swiss competence for freshness

DOCUMENTAZIONE TECNICA APPARECCHIO FRIGORIFERO
REFRIGERATING EQUIPMENT TECHNICAL DOCUMENTATION

IT / UK

Modello - Model	**CHF 900 DD**
Marca - Brand	
Categoria - Category	**Congelatore Orizzontale per Supermarket**
	Horizontal Supermarket Freezer

DISEGNO DIMENSIONALE / DIMENSIONAL DRAWING

Vista / View

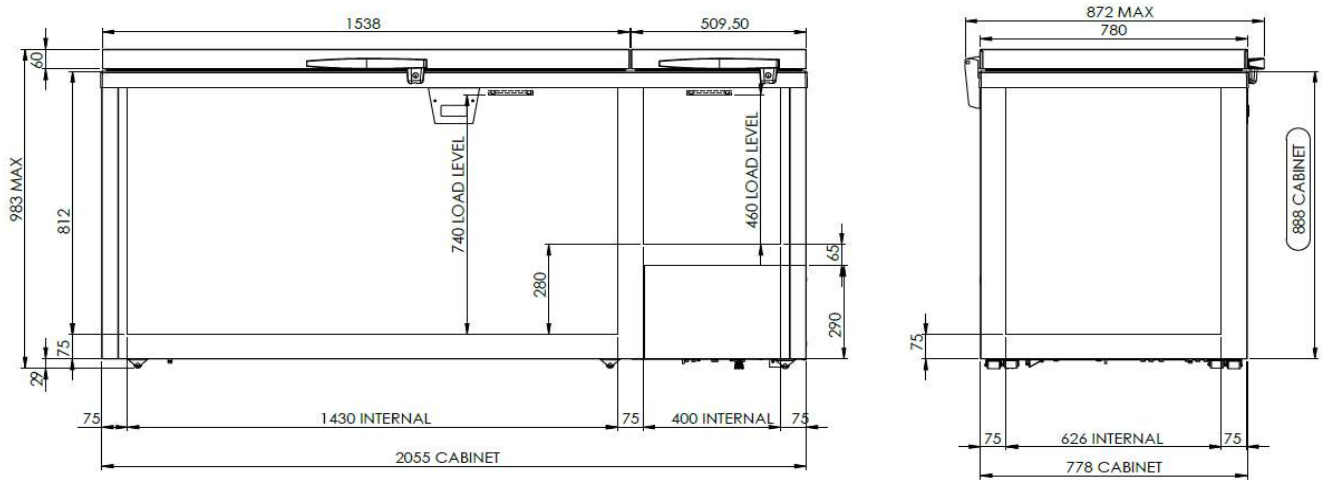

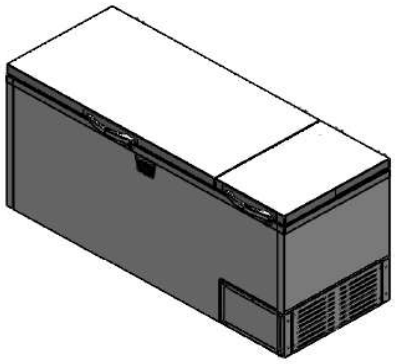

GROSS VOLUME: 840 dm^3

NET VOLUME: 777 dm^3

Dimensioni Principali e Peso	Main Dimensions and Weight	[Unità] / [Units]	L	W	P	D	A	H
Esterno (LxPxA)	External (WxDxH)	[mm]	2055		872		983	
Interno (LxPxA)	Internal (WxDxH)	[mm]	1430 / 400		626		740 / 460	
Imballo 140mm Pallet per Container (LxPxA)	Packaging Dim. 140 mm Pallet - Truck (WxDxH)	[mm]	2150		935		1210	
Peso Netto	Net Weight	[kg]	122					

Altre Dimensioni	Other Dimensions	[Unità] / [Units]	L	W	P	D	A	H
Cassonetto (LxPxA)	Canopy (WxDxH)	[mm]	-		-		-	
Battiscopa (LxPxA)	Kickplate (WxDxH)	[mm]	-		-		-	
Vetro Superiore (LxPxA)	Upper Lid (WxDxH)	[mm]	-		-		-	
Vetro Inferiore (LxPxA)	Lower Lid (WxDxH)	[mm]	-		-		-	
Cestello (LxPxA)	Basket (WxDxH)	[mm]	-		-		-	
Ripiani (LxPxA)	Shelves (WxDxH)	[mm]	-		-		-	
Passo Fili Cestello (da centro a centro)	Basket wires pitch (from center to center)	[mm]	-					
Passo Fili Ripiano (da centro a centro)	Shelf wires pitch (from center to center)	[mm]	-					
Ingombro a terra	Footprint Area	[m²]	1,79196					
Superficie Totale Visibile	Total Display Area	[m²]	-					